Architettura degli Elaboratori
9 - Reti Sequenziali Sincrone: Analisi e Sintesi

Ugo Dal Lago

Dipartimento di Scienze dell'Informazione
Università degli Studi di Bologna

Anno Accademico 2007/2008

Sommario

Analisi di Reti Sequenziali Sincrone

Sintesi di Reti Sequenziali Sincrone

Analisi di Reti Sequenziali Sincrone

- Data una rete sequenziale sincrona, vogliamo darne una descrizione esauriente tramite:
  - **Equazioni booleane**,
  - **Tabelle di verità**.
  - **Diagrammi di Stato**.
- Sappiamo che ad ogni uscita di una rete combinatoria corrisponde un'espressione booleana.
- Dato un circuito sequenziale sincrono, potremo prima di tutto costruire le **equazioni di ingresso ai flip flop**:
  - Associamo un nome ad ogni flip-flop incluso nella rete.
  - Associamo una variabile booleana ad ogni ingresso e ad ogni uscita di ogni flip-flop incluso nella rete (per esempio, J_A, K_A, D_A, etc.).
  - Ad ogni ingresso di ogni flip-flop, potremo costruire un'equazione $V = E$ dove V è la variabile associata all'ingresso ed E è l'espressione relativa a V costruita a partire dalla rete combinatoria.
- In modo analogo, possiamo costruire **equazioni di uscita** per ogni uscita della rete sequenziale.

Tabelle di Stato

- A partire dalle equazioni di ingresso relative ad un circuito sequenziale, è possibile costruire una tabella, detta **tabella di stato**, che metta in relazione ingressi, uscite e stato.
- Ogni tabella di stato è formata da quattro sezioni.
- Nella sezione **Stato presente** sono elencati tutti i possibili stati per i flip-flop del circuito.
- Nella sezione **Ingressi** sono riportati i valori degli ingressi per ogni possibile stato presente.
- Nella sezione **Stato futuro** sono elencati i valori dello stato futuro per ogni combinazione dei valori dello stato presente e degli ingressi.
- Nella sezione **Uscite** sono elencati i valori delle uscite per ogni possibile combinazione dei valori dello stato presente e degli ingressi.
- È possibile costruire la tabella di stato monodimensionalmente o bidimensionalmente.

Circuiti di Mealy e di Moore

- I circuiti sequenziali (sincroni) si possono classificare in base alla relazione intercorrente tra uscite, ingressi e stato.
- Se le uscite dipendono sia dagli ingressi, sia dallo stato, allora il circuito si dirà di tipo **Mealy**.

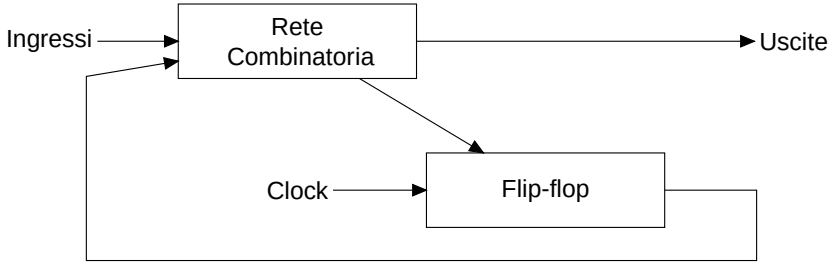

- Se le uscite dipendono soltanto dallo stato allora il circuito si dirà di tipo **Moore**.

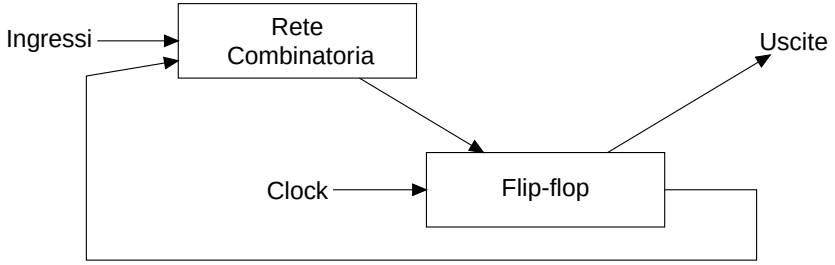

- Un circuito di tipo Moore può sempre essere ricondotto ad un circuito di tipo Mealy.

Diagramma di Stato

- Le informazioni presenti nella tabella di stato possono poi essere rappresentate graficamente nel cosiddetto **diagramma di stato**.
- Nel diagramma di stato:
  - Ogni possibile valore dello stato interno è rappresentato da un **cerchio**.
  - Se in corrispondenza di uno stato interno S (e di un valore V per gli ingressi) lo stato futuro è T, allora esisterà una freccia (etichettata con V) che collega S a T.
- Nei circuiti di tipo Mealy le uscite dipendono sia dallo stato che dagli ingressi. Di conseguenza, occorrerà specificare il loro valore sulle **freccie**.
- Nei circuiti di tipo Moore, invece, le uscite dipendono solo dallo stato. Di conseguenza, basterà specificare il loro valore sugli **stati**.

Analisi di Reti Sequenziali Sincrone: Esempio

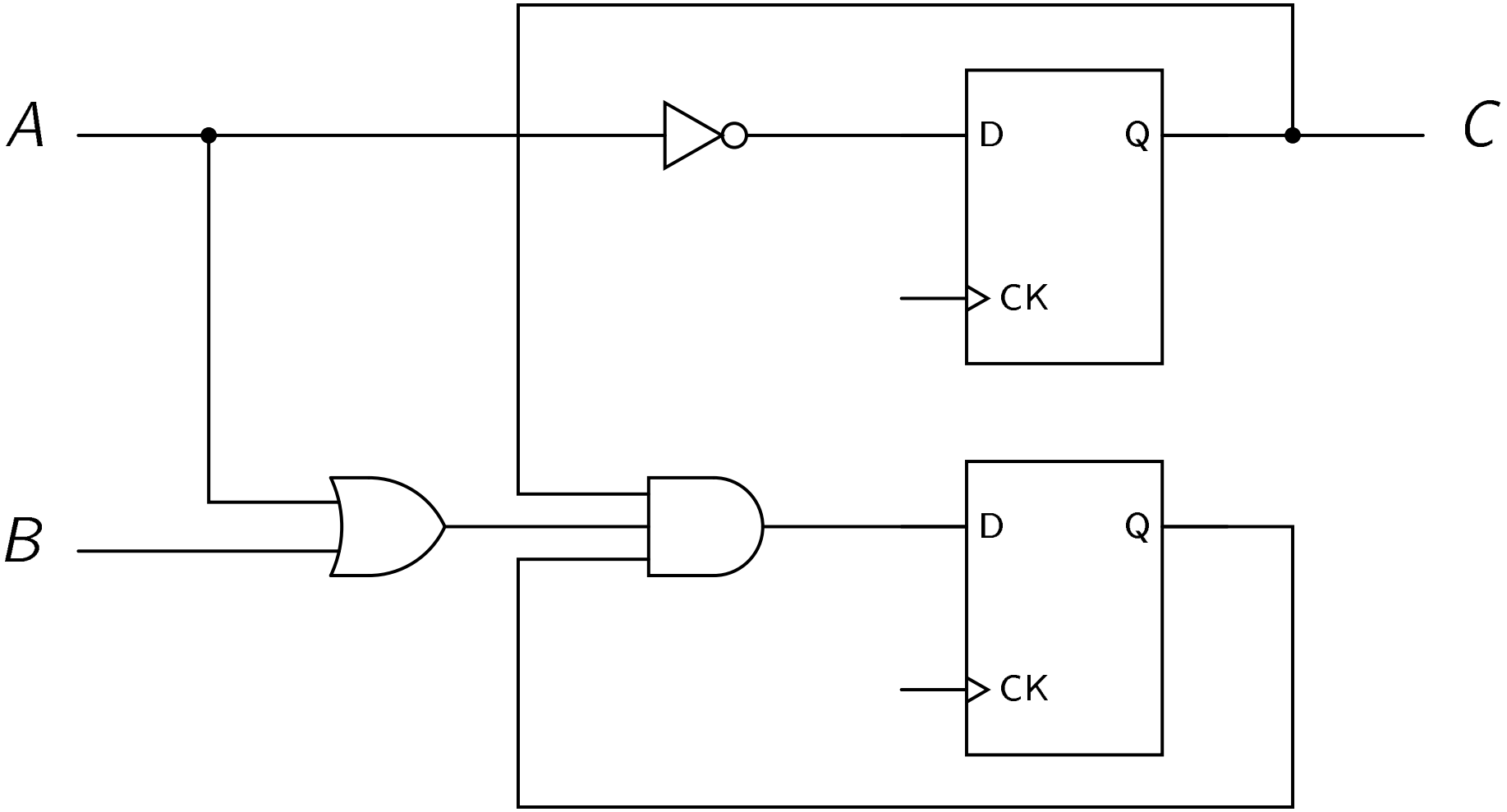

Analisi di Reti Sequenziali Sincrone: Esempio

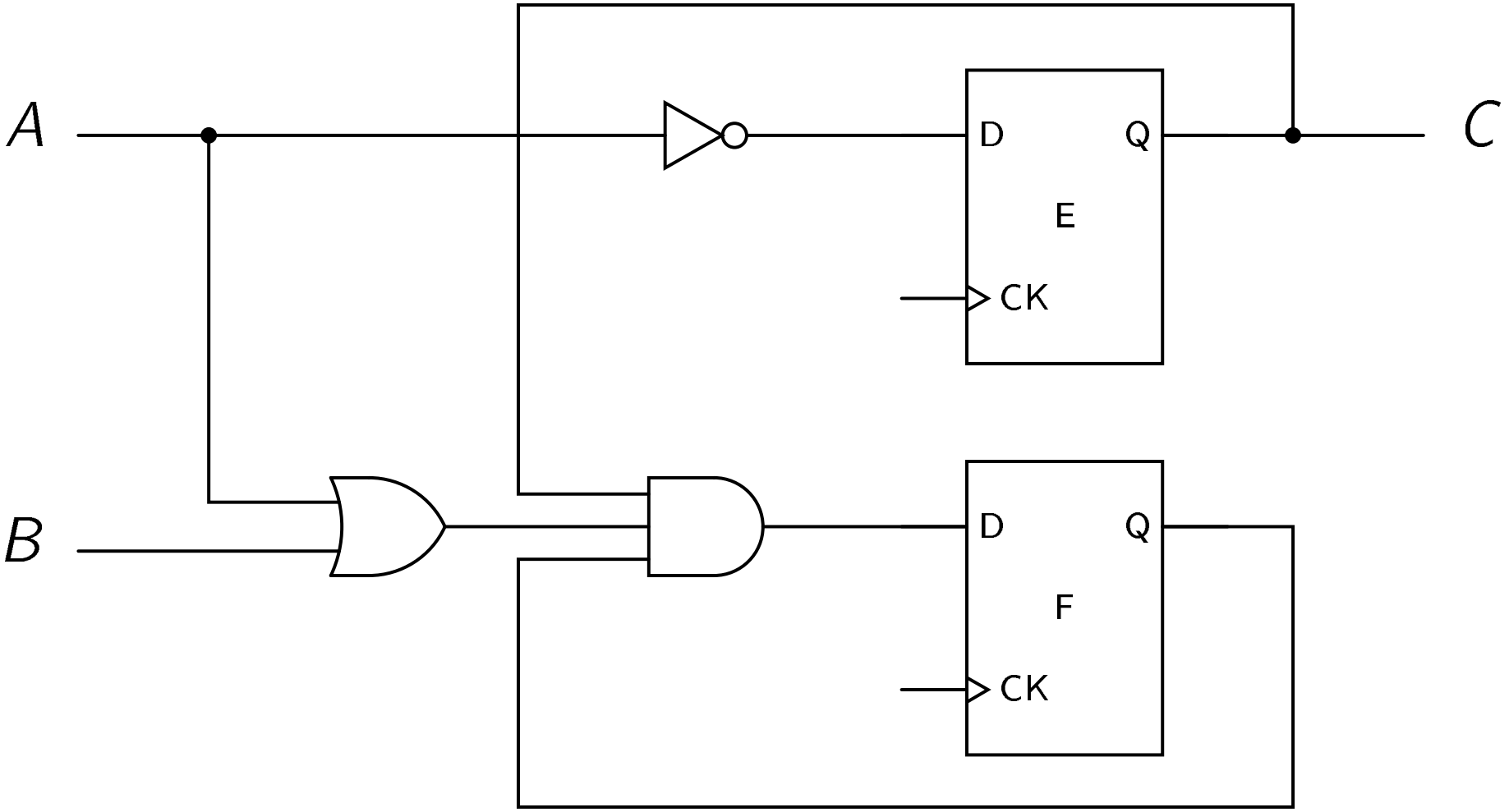

Analisi di Reti Sequenziali Sincrone: Esempio

Equazioni di Ingresso ai Flip-Flop
e Equazioni di Uscita

$$
\begin{aligned}
D_E &= \overline{A} \\
D_F &= E(A+B)F \\
C &= E
\end{aligned}
$$

Analisi di Reti Sequenziali Sincrone: Esempio

Tabella di Stato

Stato presente		Ingressi		Stato futuro		Uscite
E	F	A	B	D_E	D_F	C
0	0	0	0	1	0	0
0	0	0	1	1	0	0
0	0	1	0	0	0	0
0	0	1	1	0	0	0
0	1	0	0	1	0	0
0	1	0	1	1	0	0
0	1	1	0	0	0	0
0	1	1	1	0	0	0
1	0	0	0	1	0	1
1	0	0	1	1	0	1
1	0	1	0	0	0	1
1	0	1	1	0	0	1
1	1	0	0	1	0	1
1	1	0	1	1	1	1
1	1	1	0	0	1	1
1	1	1	1	0	1	1

Analisi di Reti Sequenziali Sincrone: Esempio

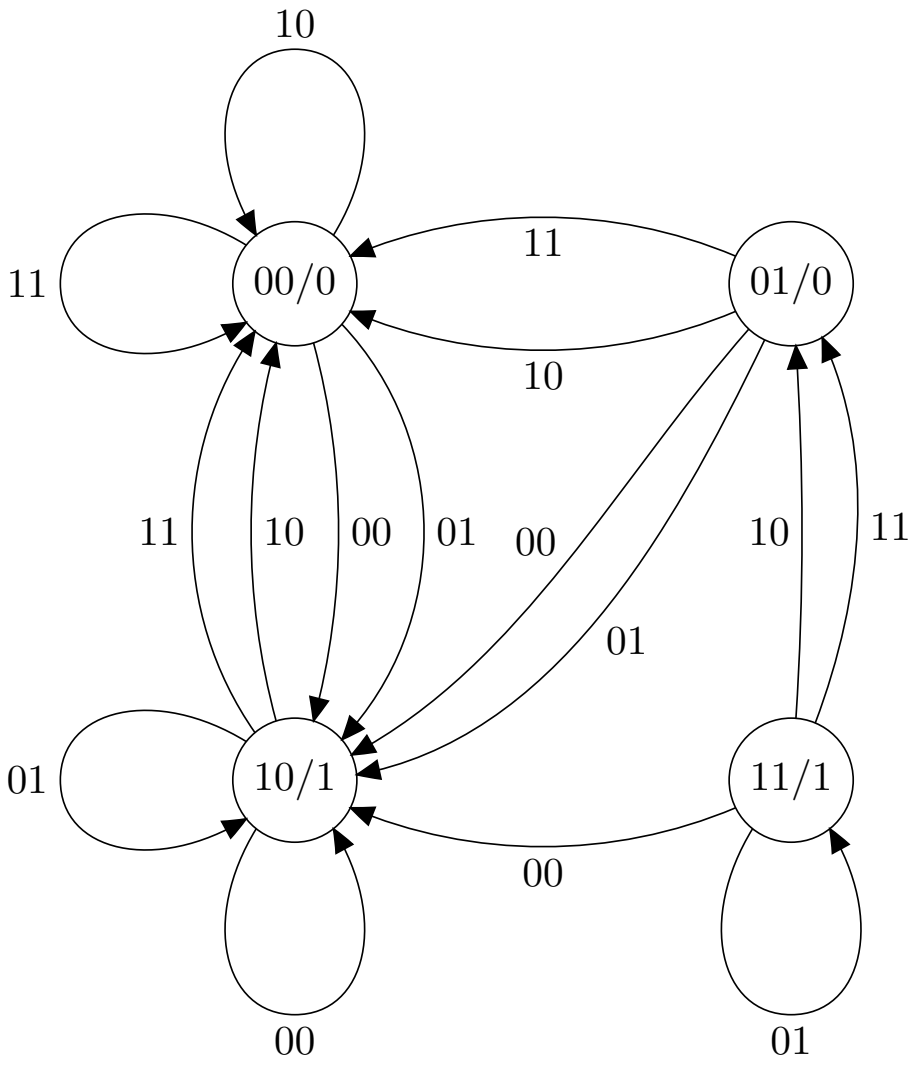

Sintesi di Reti Sequenziali Sincrone

- Il problema di sintetizzare una rete sequenziale sincrona a partire da una sua descrizione verbale può essere risolto come segue:

1. Prima di tutto si ricavano il diagramma di stato o la tabella di stato a partire dalla descrizione verbale.
2. Se è disponibile solo il diagramma di stato, si ricava la tabella di stato.
3. Si assegnano codici binari agli stati.
4. Si derivano le equazioni d'ingresso ai flip-flop a partire dalla tabella di stato.
5. Si derivano le equazioni di uscita a partire dalla tabella di stato.
6. Si semplificano le equazioni d'ingresso ai flip-flop e le equazioni di uscita.
7. Si costruisce la rete sequenziale a partire dalle espressioni ottenute al punto precedente.

Sintesi di Reti Sequenziali Sincrone: Esempio

- Vogliamo costruire una rete sequenziale che riconosca la presenza di una certa sequenza di bit fissata, anche se inclusa in una sequenza più lunga.
- La sequenza di bit che vogliamo riconoscere è 1001.
- La rete dovrà avere un ingresso A e un'uscita B e dovrà riconoscere la sequenza di bit 1001 applicata all'ingresso A.
- Più precisamente, l'uscita dovrà valere 1 se e solo se:
  - In corrispondenza ai 3 tre precedenti fronti di salita del clock, i valori letti in A erano, rispettivamente, 1, 0 e 0.
  - Il valore attuale dell'ingresso A è 1.

Sintesi di Reti Sequenziali Sincrone: Esempio

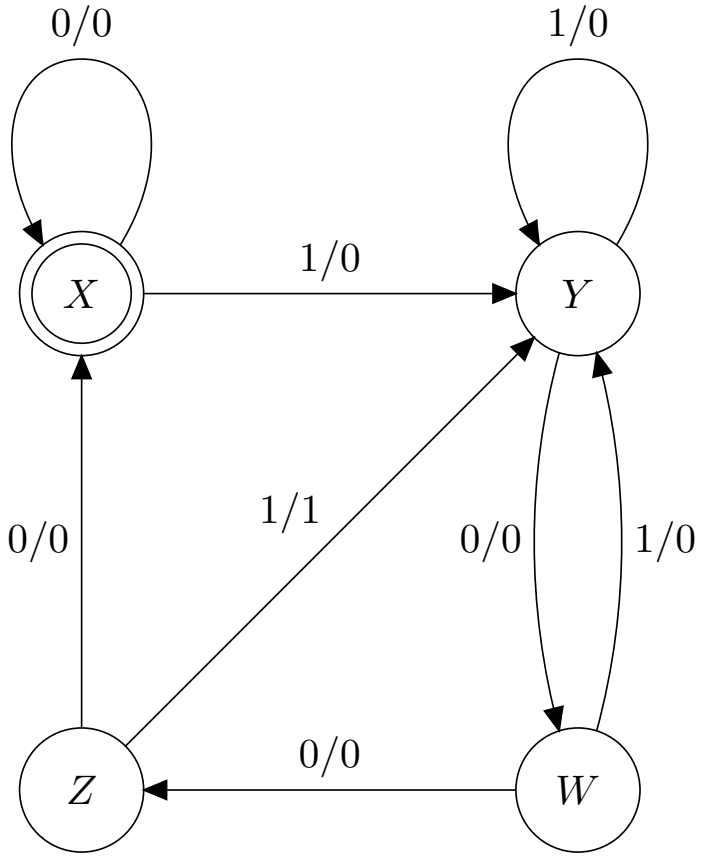

Sintesi di Reti Sequenziali Sincrone: Esempio

Tabella di Stato Implicita

Stato presente	Ingressi A	Stato futuro	Uscite B
X	0	X	0
X	1	Y	0
Y	0	W	0
Y	1	Y	0
W	0	Z	0
W	1	Y	0
Z	0	X	0
Z	1	Y	1

Sintesi di Reti Sequenziali Sincrone: Esempio

- Per catturare quattro stati diversi abbiamo bisogno di sequenze di bit lunghe 2.
- Introduciamo le due variabili booleane E e F. Facciamo corrispondere gli stati agli assegnamenti di verità alle due variabili E e F come segue:

Stato	E	F
X	0	0
Y	0	1
W	1	0
Z	1	1

- Abbiamo bisogno, quindi, di due flip-flop, che chiameremo E e F.

Sintesi di Reti Sequenziali Sincrone: Esempio

Tabella di Stato Esplicita

Stato presente		Ingressi	Stato futuro		Uscite
E	F	A	D_E	D_F	B
0	0	0	0	0	0
0	0	1	0	1	0
0	1	0	1	0	0
0	1	1	0	1	0
1	0	0	1	1	0
1	0	1	0	1	0
1	1	0	0	0	0
1	1	1	0	1	1

Sintesi di Reti Sequenziali Sincrone: Esempio

$$
\begin{aligned}
B &= EFA \\
D_E &= \overline{E}F\overline{A} + E\overline{F}\,\overline{A} = \\
&= (\overline{E}F + E\overline{F})\overline{A} \\
&= (E \oplus F)\overline{A} \\
D_F &= \overline{E}\,\overline{F}A + \overline{E}FA + E\overline{F}\,\overline{A} + E\overline{F}A + EFA \\
&= \overline{E}\,\overline{F}A + \overline{E}FA + E\overline{F}A + EFA + E\overline{F}\,\overline{A} \\
&= (\overline{E}\,\overline{F} + \overline{E}F + E\overline{F} + EF)A + E\overline{F}\,\overline{A} \\
&= A + E\overline{F}\,\overline{A} \\
&= (A + E\overline{F})(A + \overline{A}) \\
&= A + E\overline{F}
\end{aligned}
$$
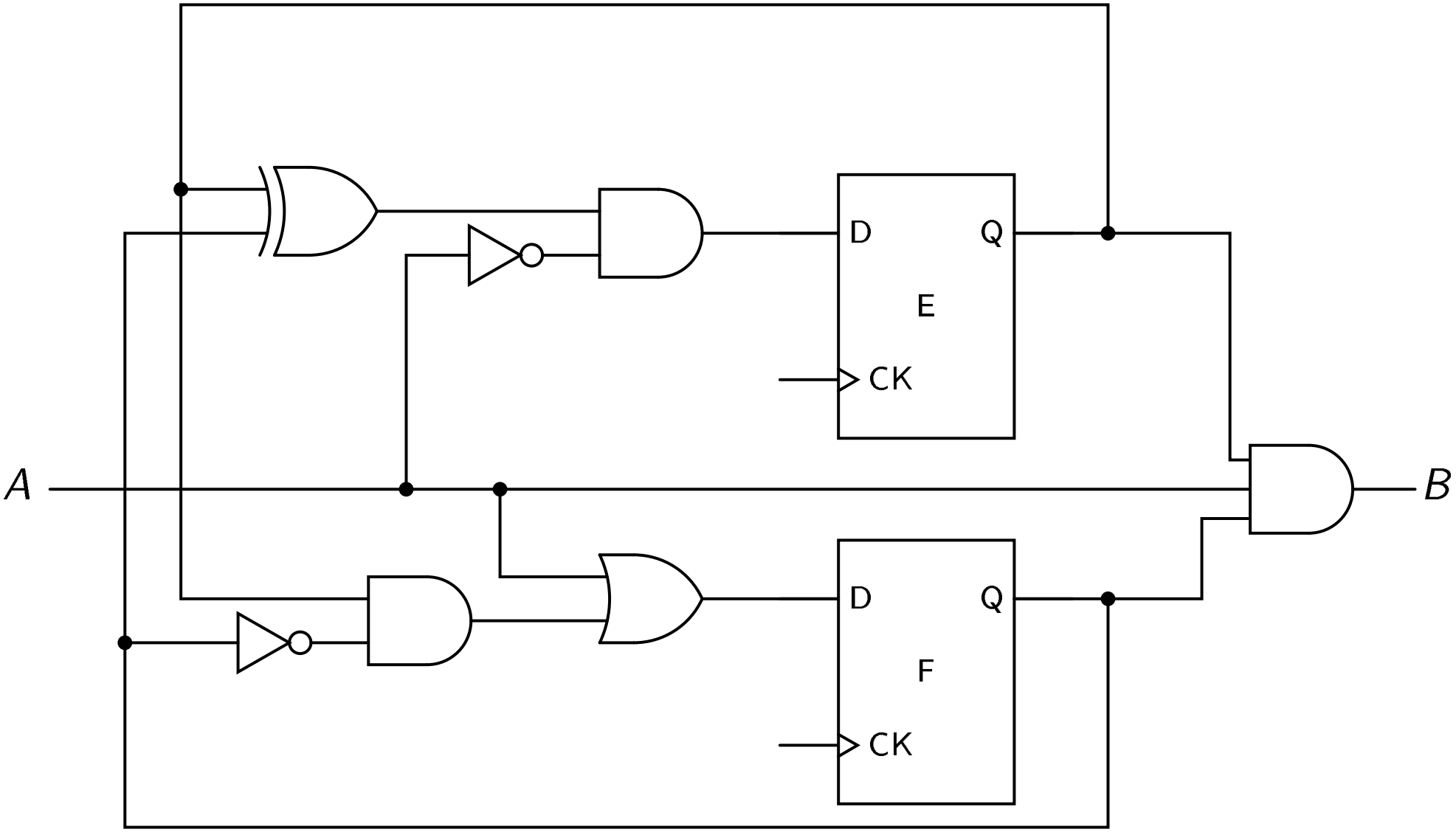
Sintesi di Reti Sequenziali Sincrone: Esempio